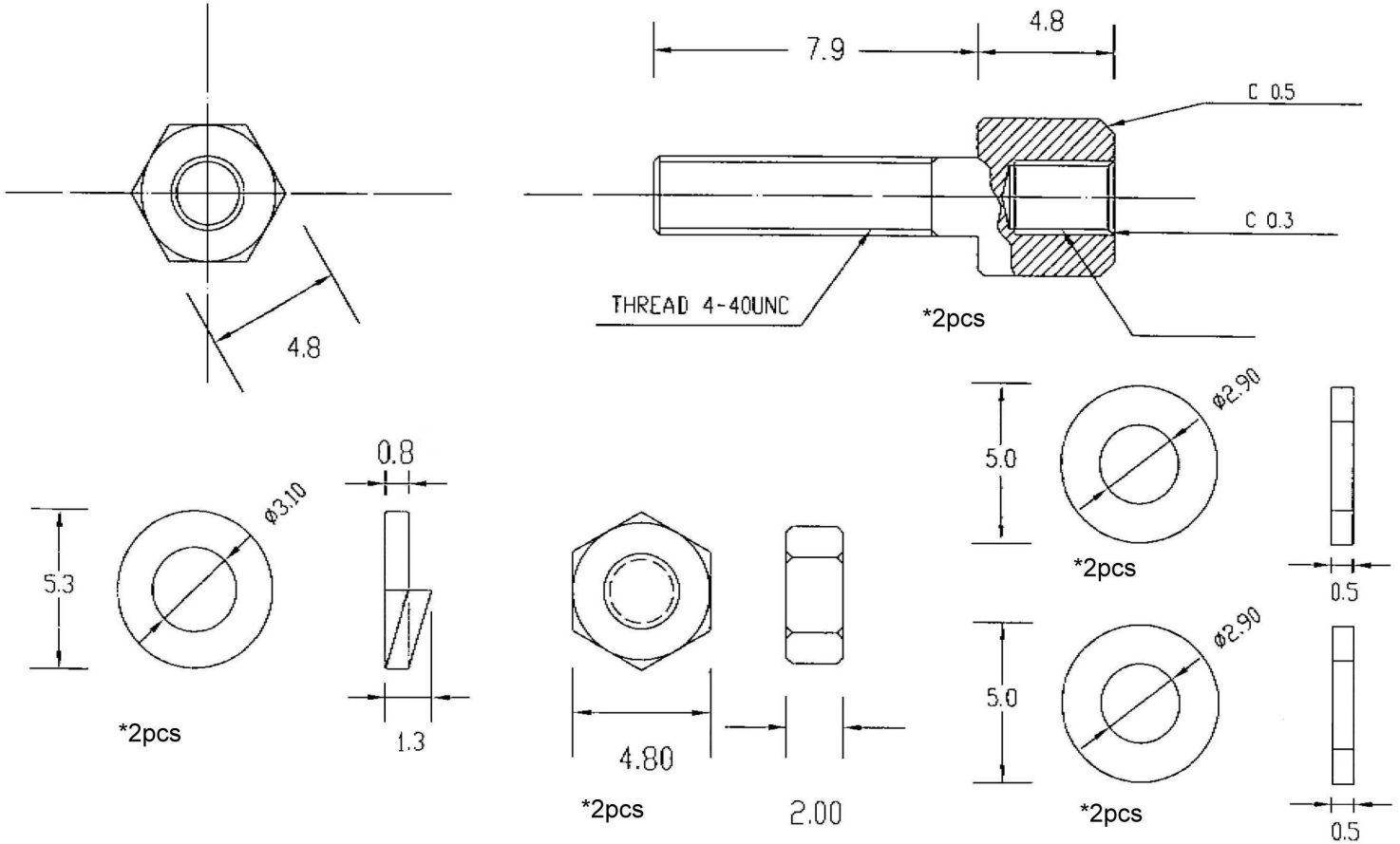

RoHS Compliant

APPD. 核准 HELEN	SCALE 比例 參考	TOLERANCE 容許公差 .0 ±0.35 .00 ± ANG.±	PART NAME 品名 INDIVIDUAL PACKING HEX SCREW 12.7mm*2pcs +FLAT WASHER*4pcs +SPLIT WASHER*2pcs +NUT*2pcs NICKEL PLATED ROHS
DWG. 製圖 ABBY	UNIT 單位 MM	SIZE. 紙張尺寸 A4	
DATE 制表日 2013/06/17	PAGE 張數 1 OF 1	REV. 版次 A	PART NO. 料號 C9994-2610I127R

SEMIC TRADE
Semic Trade, s.r.o.
Volutová 2521/18
158 00 Praha 5
Czech Republic
www.semic.cz
semic@semic.cz
tel.: +420 251 625 331, 332, 377